HOOKACE

吊车衡,吊秤(1t ~ 5t)

红外遥控器
(选项)

特性:

- 紧凑的设计& 高精度
- 铸铝外壳
- 高度25mmLED显示
- 坚固的旋转挂钩(“Crosby品牌”或其它等价品牌)
- 24位Sigma-delta A/D转换器
- 易安装的充电电池
- 水密按钮开关
- 可选加装项 红外遥控器
  (on/off, zero, net/gross, tare, hold)
- 可选的加装项 无线显示&控制器

规格

型号	LCBE		
最大量程	1000kg	3000kg	5000kg
分度值 (e=d)	0.5kg	1kg	2kg
显示	LED (25mm)		
电源	6V铅酸可充电电池		
电池工作时间	充满电可用80小时		
充电时间	大约4小时		
工作温度	-10°C ~ 40°C		
外壳	铸铝		
安全过载	额定量程150%		
极限过载	额定量程500%		
钩类型	带止推轴承的旋转钩		
开关	On/Off, Zero, Net/Gross, Tare		
报警器(LED灯)	Continuation(自动电源OFF), Zero, Net, Gross		
配件	1) 电池, 6V充电 2) 蓄电池充电器(不受电压约束, AC85~260V)		
选项	1) 红外遥控器 2) 无线手持式指示器(型号 : BS-52R) 2.4GHz 蓝牙通讯 3) 无线桌面指示/大屏幕显示		

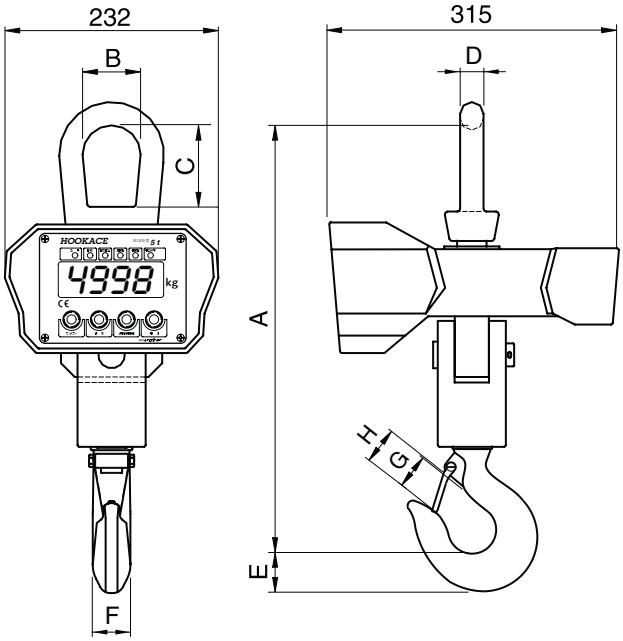

订购须知

LCBE - **5T**

型号 LCBE

量程 1, 3, 5 ton

BS-52R
(选项)

尺寸-mm

型号	量程	A	B	C	D	E	F	G (带锁的)	H (不带锁的)	重量(kg)
LCBE - 1 t	1000kg x 0.5kg	370	50	65	19	29	24	29.5	30.2	12 kg
LCBE - 3 t	3000kg x 1kg	448	63	85	25.4	37	33	35.8	38.1	16 kg
LCBE - 5 t	5000kg x 2kg	480	63	85	25.4	46	42	42.9	45.2	19 kg