# 型号BTA系列

枕块式称重传感器
(横向力 5kN ~ 50kN)

BTA系列用于金属加工生产线和其他工业应用，准确可靠地测量带钢张力，可用于直接安装滚动轴承枕头块下

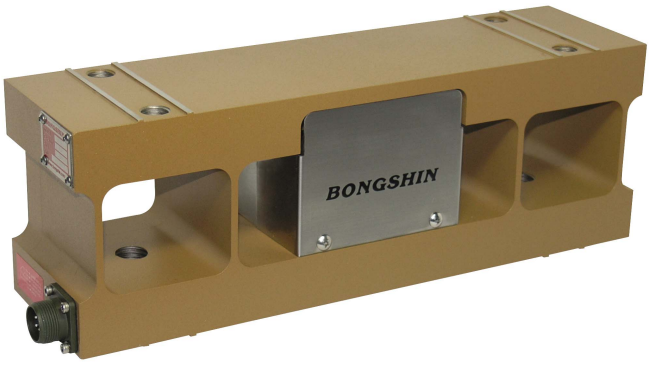


- 可过载450% 满量程，无零点漂移
- 从零点到整个测量范围出色的线性度
- 化学镀镍，抗腐蚀性，防护等级 IP67
- 全温度补偿

**BTA-5~20kN**

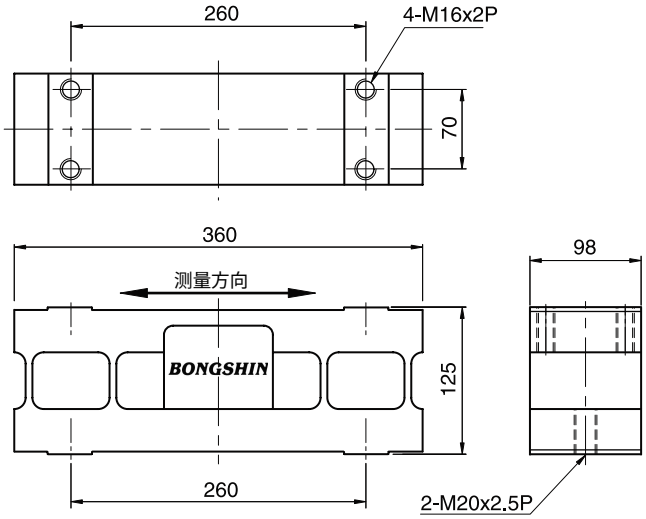


**BTA-30, 50kN**

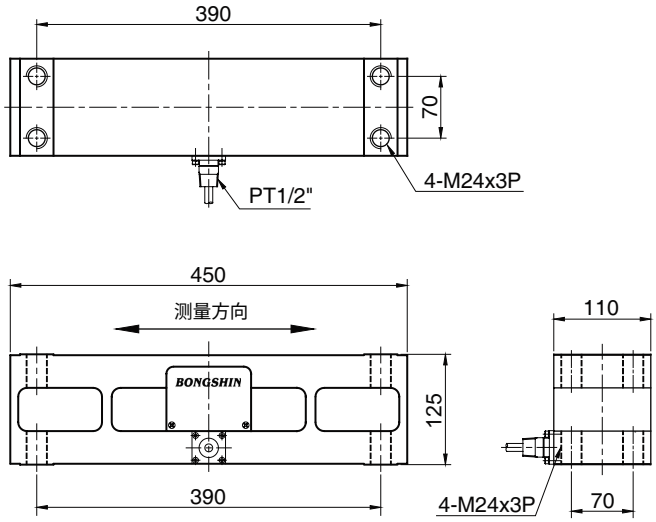


## 规格

| 型号 | BTA |
|---|---|
| 额定量程(R.C.) | 5, 10, 16, 20, 30, 50kN |
| 灵敏度(R.O.) | 1.0mV/V ± 0.25% |
| 非线性 | ≤0.2% R.O. |
| 滞后 | ≤0.2% R.O. |
| 重复性误差 | ≤0.1% R.O. |
| 蠕变误差 | ≤0.1% in 20min. |
| 零点平衡 | ≤1% R.O. |
| 温度补偿范围 | -10 ~ 70°C |
| 工作温度范围 | -20 ~ 80°C |
| 温度对额定输出的影响 | ≤0.03% LOAD/10°C |
| 温度对零点平衡的影响 | ≤0.03% R.O./10°C |
| 输入阻抗 | 350 Ohms ± 3.5 Ohms |
| 输出阻抗 | 350 Ohms ± 5 Ohms |
| 绝缘电阻（最小） | 2000 MOhms at 50V DC |
| 激励电压 | 10V(推荐), 15V(最大) |
| 电气连接 | Ø9mmx6m(22AWG x 4Core Shielded) |
| 防护等级 | 符合IP 67 |
| 安全过载 | 450% R.C |
| 极限过载 | 900% R.C |

**订购须知**

**BTA** - **16kN**

型号 BTA

量程 5, 10, 16, 20, 30, 50kN

**接线须知**

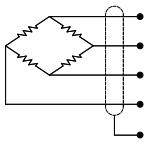
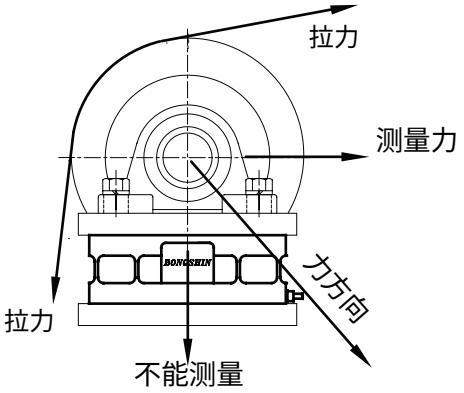
| | | |
|---|---|---|
| 红 | : | EXC. (+) |
| 绿 | : | SIG. (+) |
| 白 | : | EXC. (-) |
| 蓝 | : | SIG. (-) |
| 裸线 | : | GND. |