# CBFS 系列

## 微型压力传感器（3kg～1000kg）

CE

选型：

**CBFS - 10**

MODEL　　CAPACITY

CBFS A - 3kg~1000kg
CBFS B - 3kg~1000kg
CBFS C - 3kg~200kg

接线：

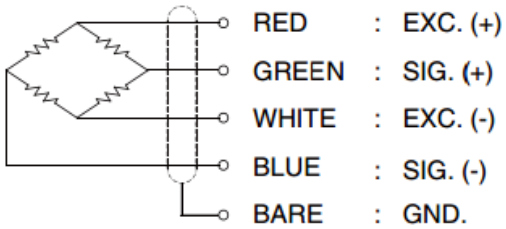


| Capacity | A | B | C | D | E° |
|---|---|---|---|---|---|
| 3~100 kg | 11 | 9 | 3 | 3-M2.5x0.45P | 60° |
| 200~500 kg | 11 | 10 | 4 | 4-M2.5x0.45P | 45° |
| 1000 kg | 14 | 13 | 4 | 4-M2.5x0.45P | 45° |

特性：

CBFS系列微型传感器为低剖面环境下的压力测试而设计，量程范围从 3kg 至 1000kg，电缆长度 1.5m。

- 低剖面轮辐式设计
- 额定输出信号为 1m V/V
- 防护等级 IP65

## 规格

| 型号 | CBFS | |
|---|---|---|
| 额定量程 | 3，5kg | 10, 30, 50, 100, 200，300, 500, 1000kg |
| 额定输出 | 1.0m V/V（大致） | 1.0m V/V±1% |
| 材质 | 铝合金 | 不锈钢 |
| 线性误差 | ≤1% R.O. | |
| 滞后性 | ≤1% R.O. | |
| 重复误差 | ≤1% R.O. | |
| 蠕变误差 | 20 分钟≤0.5% | |
| 零点平衡 | ≤1% R.O. | |
| 补偿温度范围 | -10～70℃ | |
| 运行温度范围 | -20～80℃ | |
| 温度对输出的影响 | ≤0.5%负载/10℃ | |
| 温度对零点平衡的影响 | ≤0.2%R.O./10℃ | |
| 终端输入电阻 | 350 Ohms ± 10 Ohms | |
| 终端输出电阻Ω | 350 Ohms ± 5 Ohms | |
| 绝缘电阻 | 2000MOhms @50V DC | |
| 激励电压 | 5V(建议)，10V(最大) | |
| 电气连接 | 3mmx1.5m（28AWGx4 芯屏蔽） | |
| 防护等级 | IP65 | |
| 安全过载 | 150%R.C. | |
| 最大过载 | 300%R.C. | |
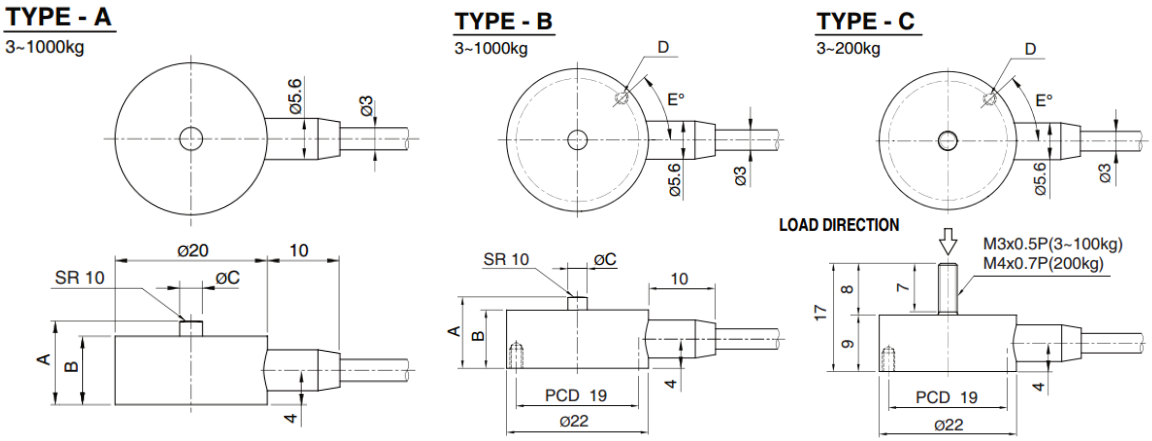
尺寸图：